www.bigfarmer.ru

Brinsea

Octagon 20 Advance high performance egg incubator

ИНСТРУКЦИЯ ПО ЭКСПЛУАТАЦИИ ИНКУБАТОРА
BRINSEA OCTAGON 20

СОДЕРЖАНИЕ

1. ВВЕДЕНИЕ……..……2
2. БЫСТРЫЙ ЗАПУСК……...……2
3. РАСПАКОВКА……4
4. УСТАНОВКА……...……5
5. СИСТЕМА ЦИФРОВОГО КОНТРОЛЯ……..……...……6
6. ХРАНЕНИЕ ЯИЦ……..……7
7. ТЕМПЕРАТУРА……...……7
8. ВЛАЖНОСТЬ И ВЕНТЕЛЯЦИЯ……8
9. УСТАНОВКА ЯИЦ……..……10
10. ПОВОРОТ ЯИЦ……...……11
11. ВЫЛУПЛЕНИЕ……11
12. ЧИСТКА……...……..…11
13. ОБСЛУЖИВАНИЕ И КАЛИБРОВКА……...……12
14. УСТРАНЕНИЕ НЕПОЛАДОК……14
15. СПЕЦИФИКАЦИЯ……...…15

www.bigfarmer.ru

1. ВВЕДЕНИЕ

Данная инструкция описывает функционал и работу Вашего нового цифрового инкубатора ***BRINSEA OCTAGON 20*** и дополнения в виде автоматической подставки «колыбель». Настоятельно рекомендуем внимательно прочитать и сохранить данное руководство перед установкой аппарата, для достижения наилучших результатов. Данный документ содержит описание рекомендуемых процедур для успешного выведения, но инкубация также включает в себя контроль и управление большим количеством функций, что в определенных обстоятельствах требует выполнения разного рода дополнительных операций. Ваш инкубатор создан с учетом потребности варьирования условий выведения разных видов в разных условиях внешней среды, при этом данная инструкция рассматривает общие ситуации применения инкубатора.

Для получения более детального описания разных технологий инкубации, мы можем предложить вашему вниманию список книг на данную тему. Свяжитесь с нами для получения списка книг, или дополнительной информации.

Инкубатор ***BRINSEA OCTAGON 20*** может быть доэкипирован помпой Brinsea (нагнетатель влажности) с опцией автоматического контроля влажности. Инструкция по управлению данной функцией дана отдельно

Рисунок 1. строение инкубатора ***BRINSEA OCTAGON 20***

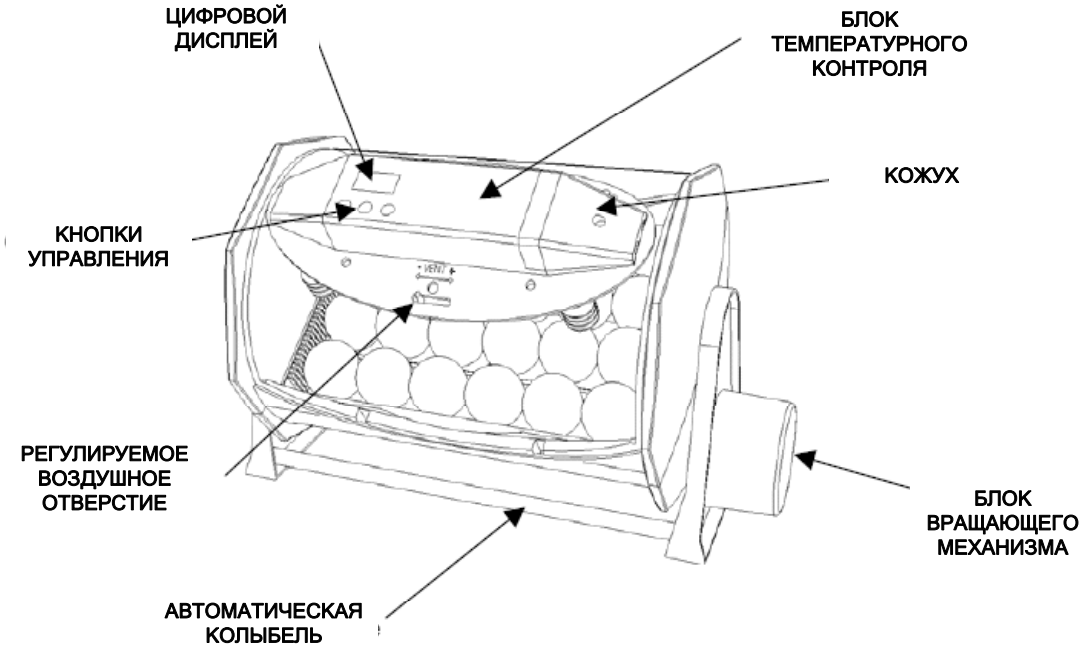

2. БЫСТРЫЙ ЗАПУСК

Данный раздел предназначен для того, чтобы пользователи, знакомые с ***OCTAGON 20*** могли быстро его подключить и получить представление об основных функциях системы управления. Для того, чтобы получить полное понимание функционала инкубатора, рекомендуем прочитать руководство до конца. **НЕ НАКРЫВАТЬ ИНКУБАТОР. ИСПОЛЬЗОВАТЬ ТОЛЬКО В ЗАКРЫТОМ ПОМЕЩЕНИИ.**

1) аккуратно распаковать инкубатор (раздел 3)
2) установить колыбель (раздел 4)
3) присоединить кабель питания и кожух. **НЕ ИСПОЛЬЗОВАТЬ ИНКУБАТОР БЕЗ КОЖУХА. ПРОВЕРИТЬ КАБЕЛЬ НА НАЛИЧИЕ ПОВРЕЖДЕНИЙ ПЕРЕД УСТАНОВКОЙ**.

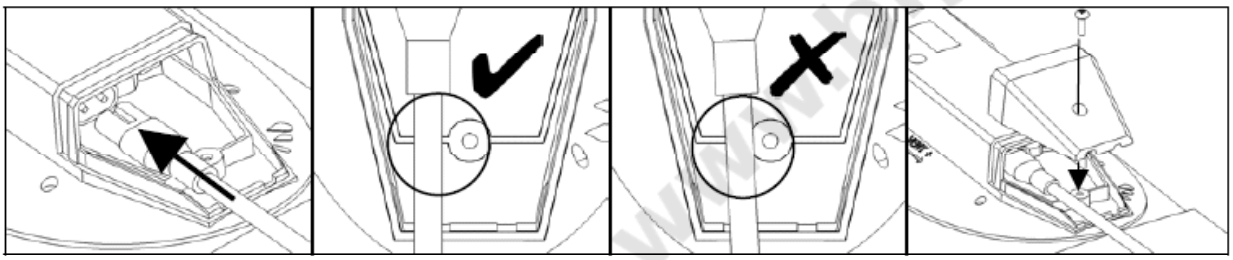

www.ohfarmer.ru

ГЛАВНОЕ МЕНЮ – БЫСТРЫЙ ЗАПУСК

НАЖМИТЕ ОБЕ КНОПКИ ДЛЯ РАЗБЛОКИРОВКИ ГЛАВНОГО МЕНЮ

ВЫБРАТЬ ОПЦИЮ/ГЛАВНОЕ МЕНЮ

ВПЕРЕД/УВЕЛИЧИТЬ ПАРАМЕТР/ПОКАЗАТЬ ТЕМПЕРАТУРУ ПО ЦЕЛЬСИЮ

НАЗАД/УМЕНЬШИТЬ ПАРАМЕТР/ПОКАЗАТЬ ТЕМПЕРАТУРУ ПО ФАРЕНГЕЙТУ

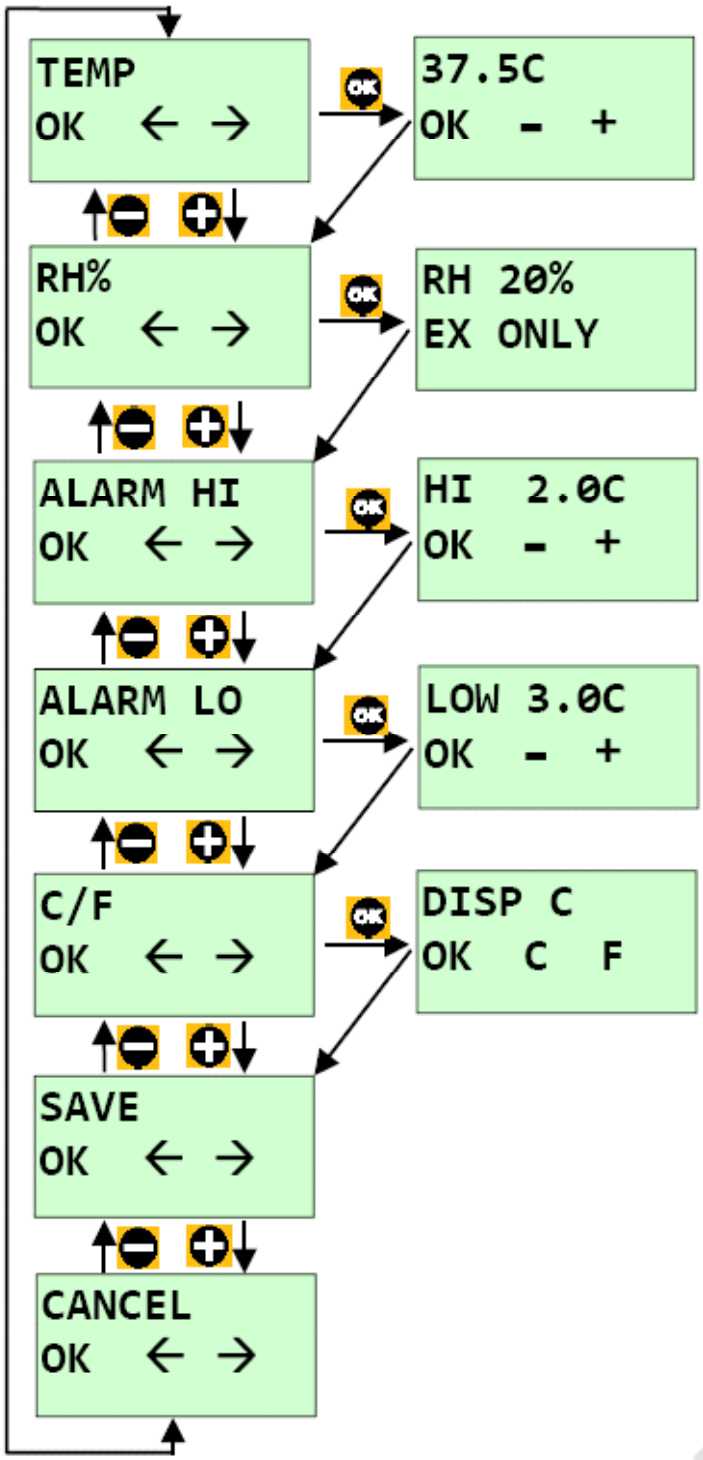

ИНКУБАЦИОННАЯ ТЕМПЕРАТУРА
ПРЕДЕЛЫ 20.0-40.0°C (68.0-104.0°F).
ИСХОДНОЕ ЗНАЧЕНИЕ 37.5°C (99.5°F).

ОТНОСИТЕЛЬНАЯ ВЛАЖНОСТЬ
ПРЕДЕЛЫ 20-80%
ИСХОДНОЕ ЗНАЧЕНИЕ 20%
ТОЛЬКО ДЛЯ СЕРИИ С АВТОМАТИЧЕСКИМ КОНТРОЛЕМ ВЛАЖНОСТИ (РАЗДЕЛЫ 8.7)

СИГНАЛ ПОВЫШЕННОЙ ТЕМПЕРАТУРЫ
ПРЕДЕЛЫ 1.0-5.0°C (1.8-9.0°F) ВЫШЕ УСТАНОВЛЕННОЙ ТЕМПЕРАТУРЫ
ИСХОДНОЕ ЗНАЧЕНИЕ 2.0°C (3.6°F)

СИГНАЛ ПОНИЖЕННОЙ ТЕМПЕРАТУРЫ
ПРЕДЕЛЫ 1.0-5.0°C (1.8-9.0°F) НИЖЕ УСТАНОВЛЕННОЙ ТЕМПЕРАТУРЫ
ИСХОДНОЕ ЗНАЧЕНИЕ 3.0°C (5.4°F)

ИНДИКАТОР ЗНАЧЕНИЯ ЦЕЛЬСИЯ/ФАРЕНГЕЙТА
ПЕРЕКЛЮЧАЕТ ВСЕ ПОКАЗАТЕЛИ ТЕМПЕРАТУРЫ МЕЖДУ °C И °F
ИСХОДНОЕ ЗНАЧЕНИЕ °C

СОХРАНИТЬ.
СОХРАНЕНИЕ ВСЕХ ИЗМЕНЕНИЙ.
ВОЗВРАТ В ОСНОВНОЙ РЕЖИМ ДИСПЛЕЯ

ОТМЕНИТЬ
ИГНОРИРОВАНИЕ ВСЕХ ИЗМЕНЕНИЙ.
ВОЗВРАТ В ОСНОВНОЙ РЕЖИМ ДИСПЛЕЯ

www.bigfarmer.ru

3. РАСПАКОВКА

Ваш инкубатор упакован в защитный материал. Перед использованием необходимо освободить инкубатор и его части от упаковочного материала. Рекомендуется сохранить коробку и упаковочный материал для возможности последующей упаковки.

В стандартную комплектацию инкубатора входит:

количество	*единица*
1	инкубатор (со съемной крышкой)
1	подставка для яиц
1	кожух и винт
1	сетевой кабель
1	набор из шести разделителей
1	гарантийный талон

Дополнение (автоматическая колыбель)

2	основные подставки
1	стенка с мотором колыбели
1	стенка без мотора
1	набор из четырех болтов

3.1 Рекомендуем идентифицировать каждую из деталей, проверить их наличие, целостность и отсутствие повреждений. В случае повреждения или отсутствия частей, свяжитесь с Вашим дилером Brinsea Products. Адреса указаны в конце документа.

3.2 Помните, если заказанный Вами инкубатор снабжен дополнительными функциями (как например, функция автоматического контроля влажности), должен прилагаться список дополнительного оборудования и руководство по эксплуатации.

3.3 Также, проверьте, соответствие электрических частей требованием аппарата. (требования находятся на технической этикетке на внутренней стороне крышки, а также на стенке автоматической колыбели

3.4 Заполните и верните ваш гарантийный талон, чтобы получить двухлетнюю гарантию на Ваш инкубатор

3.5 Зайдите на сайт www.brinsea.co.uk и бесплатно зарегистрируйтесь как член группы пользователей продукции Brinsea (BUG) для получения свежих новостей и информации о новинках, специальных предложениях, конкурсах и о многом другом.

www.bigfarmer.ru
www.bigfarmer.ru

4. УСТАНОВКА

4.1 Ваш инкубатор будет давать лучшие результаты в помещении со стабильным температурным режимом, а также с хорошей вентиляцией, особенно при нескольких одновременно работающих инкубаторах.

4.2 Подключите кабель питания к крышке инкубатора, убедитесь, в плотном соединении гнезда и коннектора.

4.3 Установите кожух и закрутите винт. **НЕ ИСПОЛЬЗОВАТЬ ИНКУБАТОР БЕЗ КОЖУХА. ПРОВЕРИТЬ КАБЕЛЬ НА НАЛИЧИЕ ПОВРЕЖДЕНИЙ ПЕРЕД УСТАНОВКОЙ.** Кожух предназначен для защиты электрического соединения от случайных брызг воды, а также для снятия физической нагрузки с участка крепления кабеля.

4.4 При использовании автоматической колыбели: соберите колыбель в соответствии с рисунком ниже (рисунок 2), и поместите ее на ровную горизонтальную поверхность. Установите инкубатор на колыбель как показано на рисунке (рисунок 1). Рама инкубатора должна разместиться в пазах с двух сторон колыбели. Убедитесь в плотном соединении кронштейнов рамы и пазов колыбели.

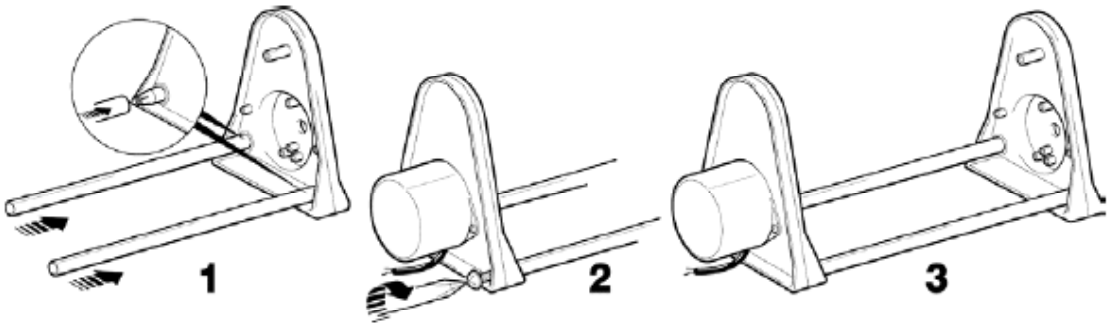

4.5 При отсутствии колыбели, установите инкубатор на ровную горизонтальную поверхность.

4.6 Снимите крышку, приподнимите подставку для яиц и наполните один из двух каналов для воды раствором для дезинфекции инкубаторов Brinsea. (раствор в пропорции 100:1). Наполнить резервуар следует таким образом, чтобы до края оставалось 20 мм. Установите подставку для яиц, а затем крышку, поверните рычаг регулируемого воздушного отверстия в центральную позицию.

4.7 Подключите кабели питания инкубатора и колыбели в сеть, обращая внимание на то, чтобы кабели не были натянуты туго. После этого заработает вентилятор, издавая характерный звук, на жидкокристаллический дисплей будут выведены показатели температуры и влажности. Заработает мотор колыбели и инкубатор начнет вращаться. Вращения инкубатора очень медленные. Для поворота в каждую из сторон ему требуется около получаса.

4.8 Позвольте инкубатору поработать в течение, по крайней мере, часа, для того, чтобы стабилизировать температуру до начала настройки или установки яиц.

www.bigfarmer.ru
www.bigfarmer.ru

5. СИСТЕМА ЦИФРОВОГО КОНТРОЛЯ

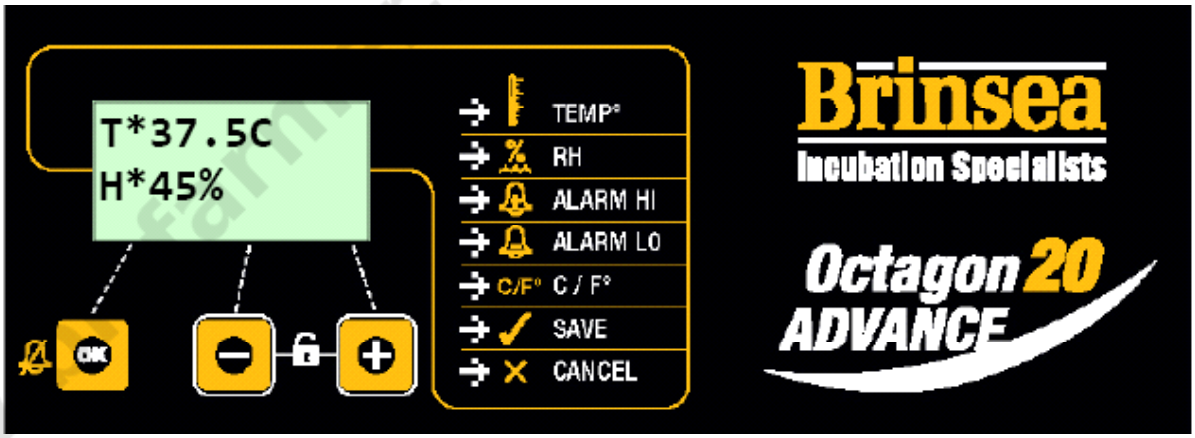

В инкубаторе ***ADVANCE OCTAGON 20*** используются высокоточные индивидуально настроенные сенсоры температуры и влажности. Будьте бдительны сопоставляя показания бытовых аналоговых или цифровых термометров и гидрометров с показаниями на дисплее инкубатора.

5.1 ОСНОВНОЙ РЕЖИМ ДИСПЛЕЯ - постоянно показаны данные температуры и относительной влажности. Символ звездочки «*» в индикаторе температуры «Т» является показателем работы инкубатора в режиме нагрева. В режиме поддержания температуры, звездочка будет гореть всегда. По мере приближения к заданной температурной норме, звездочка будет мигать. В режиме понижения температуры, символ погаснет. Это нормально.

Символ звездочки «*» в индикаторе влажности «Н» горит только в случае активации дополнительной функции откачки (раздел 8). Данная функция доступна только при наличии дополнительного модуля (Brinsea Advance Humidity Management Module).

5.2 ИНДИКАТОР СБОЯ В ПИТАНИИ. Если в подаче питания был сбой или замыкание (а также при первом включении), символ «Р» загорается в углу дисплея. Для отключения индикатора, зажмите «ОК» на 2 или более секунды. Если причина замыкания неизвестна, проверьте подключение инкубатора к сети. После этого рекомендуется миражировать яйца для выявления потерь.

```
T*37.5C
H 45%   P
```

5.3 ПОКАЗАТЕЛЬ ПОВЫШЕННОЙ ТЕМПЕРАТУРЫ. Если температурный показатель начинает превышать заданный показатель СИГНАЛА ПОВЫШЕННОЙ ТЕМПЕРАТУРЫ (ALARM HI) , сразу же включается звуковой сигнал, а на дисплее появляется значок «+Т» . нажмите «ОК» для отключения сигнала на 30 минут.

Если проблема превышения температуры исправилась, значок «+Т» остается как показатель того, что превышение было. Нажмите «ОК» для отключения индикатора. Проверьте, не находится ли инкубатор под воздействием прямых солнечных лучей, а также вблизи бытовых нагревательных приборов. После этого рекомендуется миражировать яйца для выявления потерь.

```
T 39.8C
H 45% +T
```

5.4 5.4 ПОКАЗАТЕЛЬ ПОНИЖЕННОЙ ТЕМПЕРАТУРЫ. Если температурный показатель падает ниже заданного показателя СИГНАЛА ПОНИЖЕННОЙ ТЕМПЕРАТУРЫ (ALARM LO) , сразу же включается звуковой сигнал, а на дисплее появляется значок «-Т» . нажмите «ОК» для отключения сигнала на 30 минут.

www.bigfarmer.ru

Если проблема исправилась, значок «-T» остается как показатель того, что превышение было. Нажмите «OK» для отключения индикатора. Проверьте, не находится ли инкубатор под воздействием потоков холодного, а также проверьте комнатную температуру на предмет ее понижения. После этого рекомендуется миражировать яйца для выявления потерь.

```
T*32.1C
H 45% -T
```

5.5 ИЗМЕНЕНИЕ НАСТРОЕК. Главное меню позволяет вносить изменения в настройки и сохранять их. Изменения учитываются в случае сбоя в подаче питания.

Для доступа в главное меню нажмите кнопки + и – одновременно. Полное описание настроек меню дано на странице 3.

6. ХРАНЕНИЕ ЯИЦ

6.1 Хранить яйца необходимо в прохладной, влажной среде. Большинство видов могут храниться до 14 дней до того, как появятся необратимые отклонения в развитии. Ежедневное переворачивание также способствует инкубативности яиц.

6.2 Исключите треснувшие, деформированные и обильно грязные яйца. Мыть грязные яйца можно только при помощи специальных растворов, таких как, например Brinsea Incubation Disinfectant Concentrate, строго по инструкции. Мыть яйца следует только в растворе, температура которого превышает температуру яйца. Имейте в виду, что вместе в грязью, раствор очистит яйцо и от природной внешней оболочки, что может привести к бактериальному заражению яйца в будущем.

7. ТЕМПЕРАТУРА

Постоянная и правильная температура необходима для получения хорошего результата. Устанавливайте ее осторожно.

7.1 Учтите, что Ваш инкубатор может иметь неправильные температурные настройки по умолчанию, поэтому необходимо провести следующие процедуры перед установкой яиц.

7.2 По мере разогрева инкубатора до заданной температуры, значок «*» сменится с постоянного на мигающий. Позвольте инкубатору стабилизироваться в течении часа перед тем, как начать настройку температуры.

7.3 Одновременно нажмите кнопки – и + для разблокировки главного меню. Нажмите «OK» для выбора настройки температуры и установите необходимое значение при помощи кнопок + и -. Нажмите «OK» для возврата в главное меню, затем пролистните настройки до функции SAVE и активируйте ее нажав «OK» для сохранения изменения. Во время снижения температуры. Значок «*» гореть не будет.

7.4 Проверьте температуру на дисплее. Дисплей отображает показатель температуры с точностью до 0.1˚C. Внимательно устанавливайте температуру. Малые различия могут иметь большое влияние на инкубационный процесс.

7.5 Функционал дисплея позволяет отображать все показатели температуры как в единицах по Цельсию, так и по Фаренгейту. Для внесения изменений необходимо в главном меню выбрать функцию C/F, установить единицу измерения, сохранить.

www.bigfarmer.ru

7.6 Рекомендованные температуры:

РЕКОМЕНДОВАННАЯ ТЕМПЕРАТУРА			СРЕДНИЙ ИНКУБАЦИОННЫЙ ПЕРИОД
КУРИЦА	37.4 – 37.6°C	99.3 – 99.6°F	21 days
ФАЗАН	37.6 – 37.8°C	99.6 - 100°F	23-27 days
КУРОПАТКА	37.6 – 37.8°C	99.6 - 100°F	16-23 days
УТКА	37.4 – 37.6°C	99.3 – 99.6°F	28 days
ГУСЬ	37.4 – 37.6°C	99.3 – 99.6°F	28-32 days
ПОПУГАИ			
АМАЗОНСКИЙ	36.8 – 37.0°C	98.3 – 98.6°F	24-29 days
АРА	36.8 – 37.0°C	98.3 – 98.6°F	26-28 days
ГОЛУБЬ	36.8 – 37.0°C	98.3 – 98.6°F	22-24 days
ЖАКО	36.8 – 37.0°C	98.3 – 98.6°F	28 days
БЛАГОРОДНЫЙ	36.8 – 37.0°C	98.3 – 98.6°F	28 days

7.7 Развивающиеся эмбрионы не чувствительны к небольшим падениям температуры, не стоит беспокоиться о возможном охлаждении во время проверки яиц. Но температура, превышающая допустимую наносит непоправимый вред процессу инкубации, поэтому ее стоит избегать.

7.8 ***OCTAGON 20*** оснащен встроенной системой сигнализации, которая срабатывает при повышенном или пониженном уровне температуры. В разделе 4 подробно описаны данная функция.

8. ВЛАЖНОСТЬ И ВЕНТИЛЯЦИЯ

Небольшие вариации в показателях влажности не являются критическими. Средний показатель влажности во время инкубационного периода должен быть близким к оптимальному для достижения идеальной потери веса. Также важна высокая влажность в период от одного до двух дней во время вылупления . Но следует предотвращать хроническую избыточную влажность.

8.1 На инкубационную влажность влияют 2 фактора: испарение влажности внутри камеры инкубатора и степень вентиляции. Также влияние оказывает воздух, содержащий воду, проходящий через инкубатор.

8.2 Существует 2 метода достижения эффективной влажности в ***OCTAGON 20:***

А) Мониторинг уровней влажности и настройка в соответствии с рекомендациями для каждого вида.

Общие рекомендации по уровням сравнительной влажности для разных видов:

в инкубационный период	*домашняя птица*	*40-50%*
	водоплавающая птица	*45-55%*
	попугаи	*35-45%*
в период выведения	*все виды*	*65% и более*

для получения более частных сведений, обратитесь за помощью к специализированной литературе.

www.bigfarmer.ru

В) Мониторинг потери веса яиц, который находится в прямой зависимости от влажности и настройка в соответствии с известными уровнями потери веса для разных видов.

Яйца отдают влагу через скорлупу, уровень испарения зависит от показателя влажности среды, а также от пористости скорлупы. В течение инкубационного периода, яйца должны терять определенное количество воды, которое в соотношении с потерей веса должно соответствовать 13-16%, в зависимости от вида. При помощи взвешивания, проводимого периодически Во время инкубации, можно отследить и, если нужно, исправить уровень влажности для достижения правильной потери веса.

Взвесьте яйца в день помещения в инкубатор, выведите общий показатель и зафиксируйте его на графике (как показано ниже). Идеальной кривой потери веса можно достичь путем сравнения изначального показателя веса и оптимального показателя (13-16%, в зависимости от вида). Ось х в данном случае показывает количество дней инкубационного периода.

Измерения общего веса каждые несколько дней дает возможность сравнить актуальные изменения с идеальными и в зависимости от результата сравнения внести изменения. Например, если реальная потеря веса была больше чем показатель оптимального уровня, значит воздух слишком сухой, что требует увеличения уровня влажности.

Общие оптимальные показатели потери веса для разных видов:

Домашняя птица	*13%*
Попугаи	*16%*
Водоплавающая птица	*14%*

ГРАФИК УМЕНЬШЕНИЯ ВЕСА

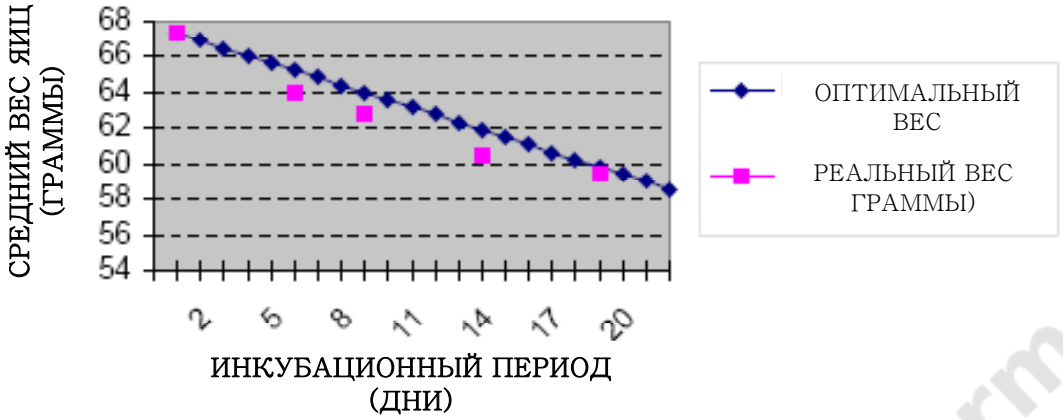

8.3 Из двух предложенных выше методов, более надежный и, поэтому, предпочтительный – это метод взвешивания яиц. Особенно в ситуации с низким уровнем выведения. А также при работе с яйцами высокой стоимости.

www.bigfarmer.ru

8.4 Измените настройки вентиляции (снизить уровень вентилируемости увеличив тем самым влажность), а также используйте резервуары для воды с целью изменения уровня влажности. Увеличить уровень влажности можно еще одним способом, используя полоски испарительной салфетки, или куски ткани в водных резервуарах. Испарительные салфетки представлены в ассортименте продукции Brinsea.

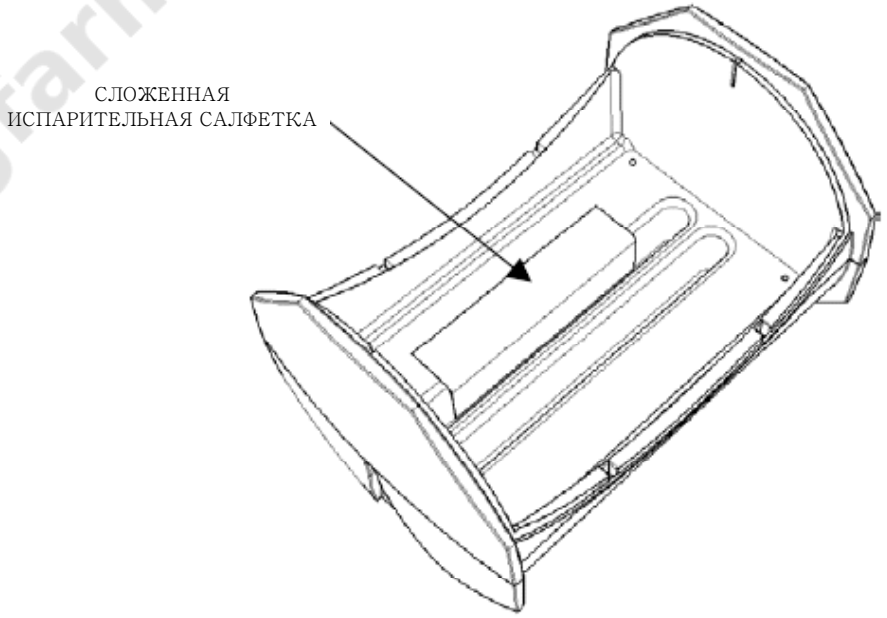

8.5 Во всех случаях, влажность должна быть высокой, для того, чтобы избежать пересыхания мембран до того, как завершится инкубационный период. Влажность естественным путем увеличится по мере того, как начнется вылупливание и пересыхание внутренних мембран яйца.

8.6 Если крышка открыта, уровень влажности будет очень быстро снижаться, а затем потребуется довольно много времени, чтобы его восстановить. Постарайтесь противостоять соблазну постоянно открывать крышку, делайте это хотя бы с перерывами в 6 часов.

8.7. Помпа Brinsea (нагнетатель влажности) доступна как дополнение к инкубатору. Система цифрового контроля не только выводит данные об уровне влажности, но и обеспечивает контроль уровня влажности посредством автоматического включения помпы для поддержания уровня влажности на желаемом уровне.

9. УСТАНОВКА ЯИЦ

9.1 ***Octagon 20*** разработан с учетом вместимости яиц разного размера, включая, например гусиные яйца, в разных положениях.

9.2 Перед тем, как начать установку яиц в инкубатор, убедитесь в том, что он проработал несколько часов и имеет температуру, стабилизированную на нужном уровне.

9.3 Поместите яйца в инкубатор рядами между разделителями. Разделители должны быть установлены таким образом, чтобы в нормальном положении избегали контакта с яйцами. Разделители предназначены для того, чтобы ограничить скатывание яиц. При этом яйца не должны быть зафиксированы в одном положении, небольшие движения внутри разделительной коробки не представляют опасности.

9.4 Сразу после установки яиц в инкубатор, следует выставить температурный уровень на 24 часа, чтобы яйца согрелись. Проверяйте температурный уровень ежедневно, а уровень воды в резервуарах каждые 3 дня. Миражируйте яйца по истечении трети инкубационного периода для выявления прозрачных, бесплодных яиц. (раздел 12)

www.bigfarmer.ru

10. ПОВОРОТ ЯИЦ

Предупреждение: НИКОГДА НЕ ПОВОРАЧИВАЙТЕ ИНКУБАТОР, ПРИ РАБОТАЮЩЕЙ АВТОМАТИЧЕСКОЙ КОЛЫБЕЛИ, это может привести к повреждению вращательного механизма, не попадающему под гарантию.

10.1 Автоматическая колыбель будет постоянно поворачивать яйца, совершая полный круг в течение часа. (поворот на 90˚ в обе стороны). Движение колыбели может быть немного прерывистым в результате «игры» аппаратов, но смазка места соединения при помощи WD40 обеспечит плавное, беззвучное движение.

10.2 Убедитесь, что ничто не мешает движению колыбели (например провода, или близость к стене).

10.3 Для таких видов как попугай, а также соколообразные, может потребоваться дополнительный поворот яиц на 180˚ один-два раза в день.

11. ВЫЛУПЛЕНИЕ

11.1 Как только началось вылупление, отключите инкубатор, снимите его с колыбели, установите на горизонтальную поверхность и уберите разделители за два дня до того, как завершится вылупление.

11.2 Для удобства, чистоты и наиболее эффективного вылупления, может понадобиться дополнительный выводной инкубатор. Например второй ***OCTAGON 20, OCTAGON 10*** или ***HATCHMAKER*** лучшим образом подойдут для этих целей. Свяжитесь с вашим дилером для получения дополнительной информации.

11.3 Яйца, близкие к вылуплению менее чувствительны к перепадам температуры, температура во время вылупления может быть снижена на 1˚С, но это не обязательно.

11.4 Уровень влажности в период вылупления должен быть высоким, но при этом вентиляционное отверстие должно быть открытым, по меньшей мере на 1/3 во время вылупления.

11.5 Когда большинство птенцов вылупилось, переместите их в брудер (аппарат для обогрева цыплят в раннем возрасте). Брудер Brinsea Cosylamp идеально подходит для домашней и водоплавающей птицы. Для экзотических птиц, рекомендуем брудер Brinsea TLC-4.

11.6 Если крышка открыта, уровень влажности будет очень быстро снижаться, а затем потребуется довольно много времени, чтобы его восстановить. Постарайтесь противостоять соблазну постоянно открывать крышку, делайте это хотя бы с перерывами в 6 часов.

12.ЧИСТКА

<u>ВАЖНО: ОТКЛЮЧИТЕ ИНКУБАТОР И ВСЕ ЕГО ЧАСТИ ОТ СЕТИ ВО ВРЕМЯ ЧИСТКИ! ОПАСНОСТЬ УДАРА ЭЛЕКТИЧЕСКИМ ТОКОМ!</u>

<u>УБЕДИТЕСЬ, ЧТО ВСЕ ЭЛЕКТРИЧЕСКИЕ ДЕТАЛИ СУХИЕ!</u>

12.1 НИКОГДА НЕ МОЙТЕ ДЕТАЛИ ИНКУБАТОРА ВОДОЙ ТЕМПЕРАТУРОЙ ВЫШЕ 50˚С. НЕ ИСПОЛЬЗУЙТЕ ЖИДКОСТЬ ДЛЯ МЫТЬЯ ПОСУДЫ ДЛЯ ПРОМЫВКИ ЧАСТЕЙ ИНКУБАТОРА. После каждого вылупления промывайте подставку и разделители в специальном дезинфицирующем растворе Brinsea. Протрите остальные детали инкубатора мягкой тканью, смоченной в этом растворе.

12.2 Периодически снимайте крышку вентилятора чтобы удалить пыль и пух при помощи мягкой щетки. НЕ ИСПОЛЬЗОВАТЬ ЖИДКОСТЬ.

<u>НЕ ОСТАВЛЯТЬ КРЫШКУ ВЕНТИЛЯТОРА ОТКРЫТОЙ! ОПАСНО!</u>

www.bigfarmer.ru
www.bigfarmer.ru

12.3 При наличии отдельного брудера, вышеописанную процедуру все равно стоит проводить раз в 2 месяца.

12.4 Наружные части инкубатора можно чистить мокрой тряпкой, избегая попадания влаги во внутрь.

12.5 всегда производите чистку инкубатора перед отправлением на хранение, убедитесь в сухости его внутренних и наружных частей.

13. ОБСЛУЖИВАНИЕ И КАЛИБРОВКА

ВАЖНО: НАГРЕВАТЕЛЬНЫЙ ЭЛЕМЕНТ И ВЕНТИЛЯТОР ИНКУБАТОРА НАХОДЯТСЯ ПОД НАПРЯЖЕНИЕМ. НИКОГДА НЕ ИСПОЛЬЗУЙТЕ ИНКУБАТОР С ОТКРЫТОЙ КРЫШКОЙ ВЕНТИЛЯТОРА. ОПАСНО!

13.1 В случае проблемы включения проверьте, подключен ли провод питания к сети. Система цифрового контроля может восстановить настройки по умолчанию, если подключить инкубатор к сети одновременно зажав кнопку «ОК». Проверьте температурные настройки после восстановления умолчаний.

Если проблема сохраняется, свяжитесь с Вашим дилером или отделом обслуживания Brinsea Products

13.2 Составные части инкубатора доступны в продаже и могут быть заменены квалифицированным специалистом с необходимым набором инструментов. Инструкции по замене частей доступны при покупке частей.

13.3 Цифровой дисплей настраивается производителем в заводских условиях, но перенастройка его тоже возможна в случае необходимости. Для индивидуальной настройки и улучшения работы инкубатора, пользуйтесь услугами отдела обслуживания Brinsea Products каждые 2 года.

БУДЬТЕ БДИТЕЛЬНЫ ПРИ ИСПОЛЬЗОВАНИИ ДЕШЕВЫХ БЫТОВЫХ ТЕРМОМЕТРОВ И ГИДРОМЕТРОВ

КОМПАНИЯ BRINCEA PRODUCTS LTD ИСПОЛЬЗУЕТ ТОЛЬКО СОВРЕМЕННОЕ ОБОРУДОВАНИЕ, СООТВЕТСТВУЮЩЕЕ МЕЖДУНАРОДНЫМ СТАНДАРТАМ.

Для активации меню настроек/калибровки, нажмите одновременно все 3 кнопки.

www.bigfarmer.ru
www.bigfarmer.ru

МЕНЮ НАСТРОЕК

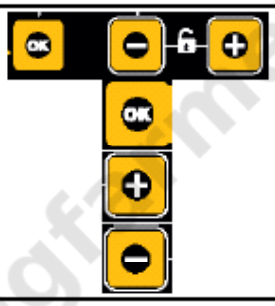

НАЖМИТЕ ОБЕ КНОПКИ ДЛЯ РАЗБЛОКИРОВКИ ГЛАВНОГО МЕНЮ

ВЫБРАТЬ ОПЦИЮ/ГЛАВНОЕ МЕНЮ

ВПЕРЕД/УВЕЛИЧИТЬ ПАРАМЕТР

НАЗАД/УМЕНЬШИТЬ ПАРАМЕТР

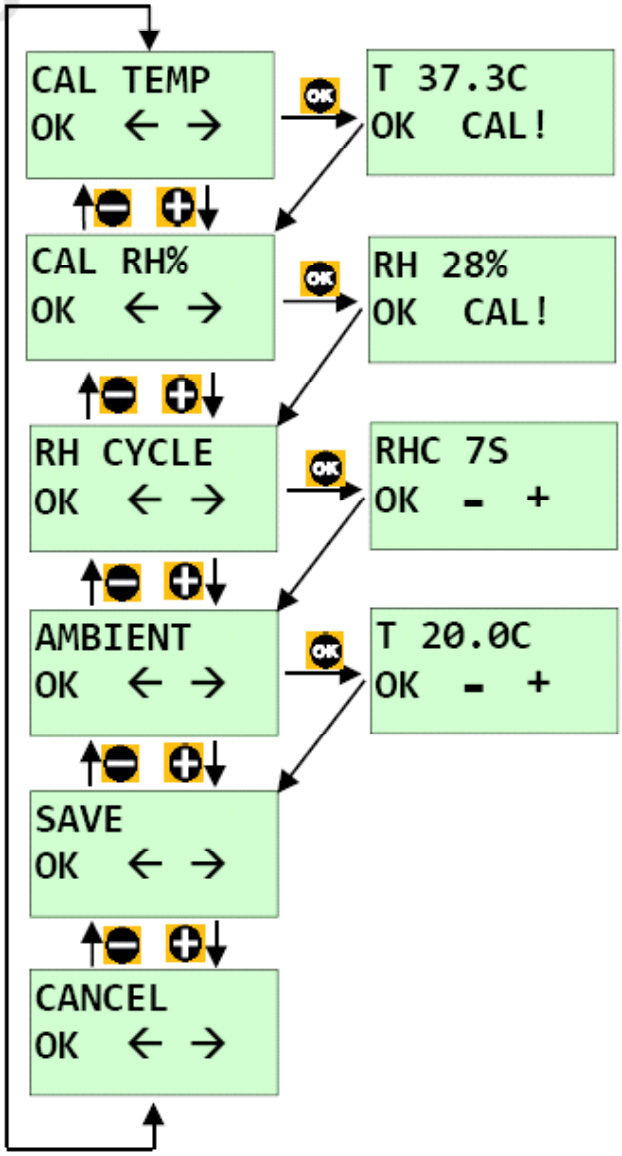

НАСТРОЙКА ТЕРМОМЕТРА
СНИМИТЕ ПОКАЗАНИЯ ПРИБОРА В НЕСКОЛЬКИХ МЕСТАХ 20ММ ВЫШЕ ПОДСТАВКИ КОНТЕЙНЕРА ДЛЯ ЯИЦ И ПОДСЧИТАЙТЕ СРЕДНЕЕ ЗНАЧЕНИЕ

НАСТРОЙКА ГИДРОМЕТРА
ПОМЕСТИТЕ ГИДРОМЕТР В КОНТЕЙНЕР ДЛЯ ЯИЦ. РЕЗЕРВУАРЫ ДЛЯ ВОДЫ ДОЛЖНЫ БЫТЬ ПУСТЫМИ

УСТАНОВКА ЦИКЛА РАБОТЫ ПОМПЫ
ТОЛЬКО ПРИ НАЛИЧИИ ПОМПЫ (НАГНЕТАТЕЛЯ ВЛАЖНОСТИ) BRINSEA

УРАВНИВАНИЕ ТЕМПЕРАТУРЫ ВНЕШНЕЙ СРЕДЫ.
ИСПОЛЬЗУЕТСЯ В АЛГОРИТМЕ ТЕМПЕРАТУРНОГО КОНТРОЛЯ. УСТАНАВЛИВАТЬ ТОЛЬКО В СЛУЧАЕ ВАРИАЦИЙ ПОКАЗАНИЙ ДИСПЛЕЯ БОЛЕЕ ЧЕМ НА +/-0.2°C.

www.bigfarmer.ru

14. УСТРАНЕНИЕ НЕПОЛАДОК

14.1 Плохие результаты выведения могут быть причинены рядом факторов. Самые распространенные из них описаны ниже. Компания Brinsea не несет ответственности за гибель яиц или цыплят ни при каких обстоятельствах. Тем не менее, мы даем советы по технологии выведения для достижения лучших результатов.

14.2 Соберите как можно больше информации касаемо результатов выведения, для того, чтобы проанализировать и детализировать проблемы. Записывайте даты установки яиц, настройки инкубатора, даты вылупления, данные о потерях веса, а также количество и состояние цыплят. Миражируйте, или вскрывайте невылупленные яйца с целью определения степени развития эмбриона. Лампы для миражирования компании Brinsea Cool-Lume и Egg-Lume доступны у Ваших дилеров.

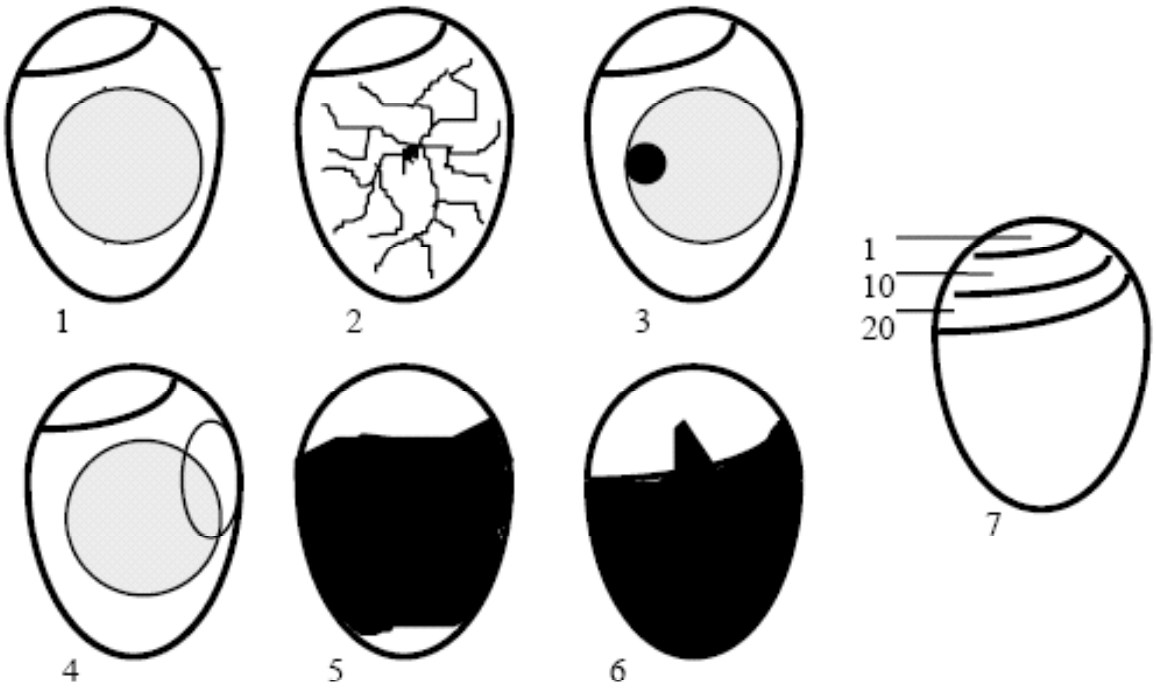

1)ПРОЗРАЧНОЕ ПРИ МИРАЖИРОВАНИИ – ВЕРОЯТНО БЕСПЛОДНОЕ (ЛИБО РАННЯЯ СМЕРТЬ) МИРАЖИРОВАННОЕ СПУСТЯ 8 ДНЕЙ
2)ПЛОДОНОСНОЕ С КРОВЕНОСНЫМИ СОСУДАМИ – 8 ДНЕЙ
3) КРАСНОЕ ИЛИ ЧЕРНОЕ ПЯТНО – РАННЯЯ СМЕРТЬ – 8 ДНЕЙ
4) ЭМБРИОН С КРАСНЫМ КРОВАВЫМ КОЛЬЦОМ – РАННЯЯ СМЕРТЬ – 8 ДНЕЙ
5) ТЕМНЫЕ ОЧЕРТАНИЯ С НЕВНЯТНЫМИ ДЕТАЛЯМИ – ПОЗДНЯЯ СМЕРТЬ (10-16 ДНЕЙ)
6) ЖИВОЙ ЭМБРИОН С ОТРОСТКОМ В ВОЗДУШНОМ МЕШКЕ (ВЫЛУПЛЕНИЕ ЧЕРЕЗ 24-48 ЧАСОВ)
7) НОРМАЛЬНОЕ РАЗВИТИЕ ВОЗДУШНОГО МЕШКА В СООТВЕТСТВИИ С КОЛИЧЕСТВОМ ДНЕЙ

www.bigfarmer.ru

ВОЗМОЖНЫЕ ПРОБЛЕМЫ/
РЕШЕНИЯ

СИТУАЦИЯ	ВОЗМОЖНЫЕ ПРИЧИНЫ	РЕШЕНИЯ
ПТЕНЦЫ НЕ ВЫЛУПЛЯЮТСЯ	БЕСПЛОДИЕ, ИНФЕКЦИЯ, НЕПРАВИЛЬНЫЕ НАСТРОЙКИ ИНКУБАТОРА, НАСЛЕДСТВЕННАЯ БОЛЕЗНЬ	ПРОВЕРЬТЕ ЖИЗНЕСПОСОБНОСТЬ ЯИЦ, ЯВЛЯЕТСЯ ЛИ ЭТО ТЕНДЕНЦИЕЙ ДЛЯ ТАКИХ ЖЕ. ПРОВЕДИТЕ ДЕЗИНФЕКЦИЮ ИНКУБАТОРА. ПРОВЕРЬТЕ ТЕМПЕРАТУРУ И ДРУГИЕ НАСТРОЙКИ ИНКУБАТОРА
ПТЕНЦЫ ВЫЛУПЛЯЮТСЯ РАНЬШЕ СРОКА, ФИЗИЧЕСКИЕ ОТКЛОНЕНИЯ	ТЕМПЕРАТУРА В ИНКУБАТОРЕ СЛИШКОМ ВЫСОКА	СНИЗИТЬ ТЕМПЕРАТУРУ НА 0.5°С
ПТЕНЦЫ ВЫЛУПЛЯЮТСЯ ПОЗЖЕ СРОКА	ТЕМПЕРАТУРА В ИНКУБАТОРЕ СЛИШКОМ НИЗКАЯ	ПОВЫСИТЬ ТЕМПЕРАТУРУ НА 0.5°С
ШИРОКИЙ РАЗБРОС ДАТ ВЫЛУПЛЕНИЯ	РАЗНЫЕ ПОКАЗАТЕЛИ РАЗВИТИЯ В СВЯЗИ С РАЗНЫМ ПЕРИОДОМ ХРАНЕНИЯ, ПЕРЕПАДЫ В ПОКАЗАТЕЛЯХ ТЕМПЕРАТУРЫ	ОГРАНИЧЬТЕ ПЕРИОД ХРАНЕНИЯ ЯИЦ. ПРОВЕРЬТЕ ТЕМПЕРАТУРНЫЙ РЕЖИМ НА ПРЕДМЕТ ПЕРЕПАДОВ – СОЛНЕЧНЫЙ СВЕТ, ОСОБЕННОСТИ ПОМЕЩЕНИЯ И Т.Д.
«СМЕРТЬ В СКОРЛУПЕ» НА ПОЗДНЕЙ СТАДИИ	НЕПРАВИЛЬНЫЙ УРОВЕНЬ ВЛАЖНОСТИ, ВЕРОЯТНО СЛИШКОМ ВЫСОКИЙ	УМЕНЬШИТЬ УРОВЕНЬ ВЛАЖНОСТИ (СМ. РАЗДЕЛ 8)
ПЛОХИЕ ОБЩИЕ РЕЗУЛЬТАТЫ	НЕПРАВИЛЬНЫЕ НАСТРОЙКИ ИНКУБАЦИИ, НАСЛЕДСТВЕННЫЕ ДЕФЕКТЫ, НЕПРАВИЛЬНЫЕ ДЕЙСТВИЯ ПРИ ПЕРЕВОРАЧИВАНИИ ЯИЦ	УЛУЧШИТЬ ЗДОРОВЬЕ ПТИЦ-ПРОИЗВОДИТЕЛЕЙ, ПРОВЕРИТЬ НАСТРОЙКИ ИНКУБАТОРА, ПРОВЕСТИ АНАЛИЗ ПОТЕРИ ВЕСА, ВЫЯСНИТЬ, НЕ ВО ВЛАЖНОСТИ ЛИ ПРОБЛЕМА, ПРОИЗВОДИТЬ ПЕРЕВОРАЧИВАНИЕ ЯИЦ КОРРЕКТНО

16. СПЕЦИФИКАЦИЯ

Характеристики максимальной вместимости ***OCTAGON 20***

ВИД	***КОЛИЧЕСТВО***
ПЕРЕПЕЛ/КУРОПАТКА	60
ФАЗАН	40
АРА/АМАЗОНСКИЙ	36
КУРИЦА	24
УТКА	20
ГУСЬ	9-12

Параметры:	
Инкубатор	35x26x26 см
Инкубатор + колыбель	43x26x30 см
Вес:	
Инкубатор	2.70 кг
Инкубатор + колыбель	3.25 кг
Расход электроэнергии:	
Максимум	45 Вт
Средний	25 Вт
Колыбель	4 Вт
Электропитание	230 В 50 Гц

www.bigfarmer.ru
www.bigfarmer.ru

телефон: 8 495 363 13 28
эл. почта: info@bigfarmer.ru
веб-сайт: www.bigfarmer.ru

Гарантийный талон

Гарантийные обязательства продавца:

Ремонт и сервисное обслуживание инкубаторов производит ООО «Биг Фармер»

Гарантийное обслуживание производится в течение 12 месяцев с момента покупки.

Гарантийное обслуживание производится бесплатно при условии доставки товара в сервисный пункт ООО «Биг Фармер» за счет покупателя.

Гарантия аннулируется:

при несоблюдении покупателем требований и правил, приведённых в инструкции по эксплуатации, прилагаемой к изделию;

при наличии на изделии механических повреждений или следов воздействия химических веществ;

при отсутствии у клиента гарантийного талона на изделие.

Инкубатор надлежащего качества (при отсутствии заводского брака) возврату не подлежит.

К товарному чеку №
(накладной)

Наименование изделия	Инкубатор Brinsea Octagon 20 Advance автоматический без помпы
Артикул	AD222B
Гарантийный срок	Один год

Внимание: Гарантия действительна при заполненной гарантийной карточке и наличии печати фирмы-продавца.

Отметки сервисной службы

Первый ремонт	Второй ремонт	Последующие ремонты

Покупатель:
(с условиями гарантийного обслуживания ознакомлен, претензий по внешнему виду и комплектации не имею)

_____
(подпись Покупателя)

Продавец:
ООО «Биг Фармер»

_____ (_____)
(подпись Продавца, дата)